AC310714-38 (35cm) / **AC310716-38** (40cm) / **MKS 3835** (35cm) / **3840** (40cm) - **Shark**

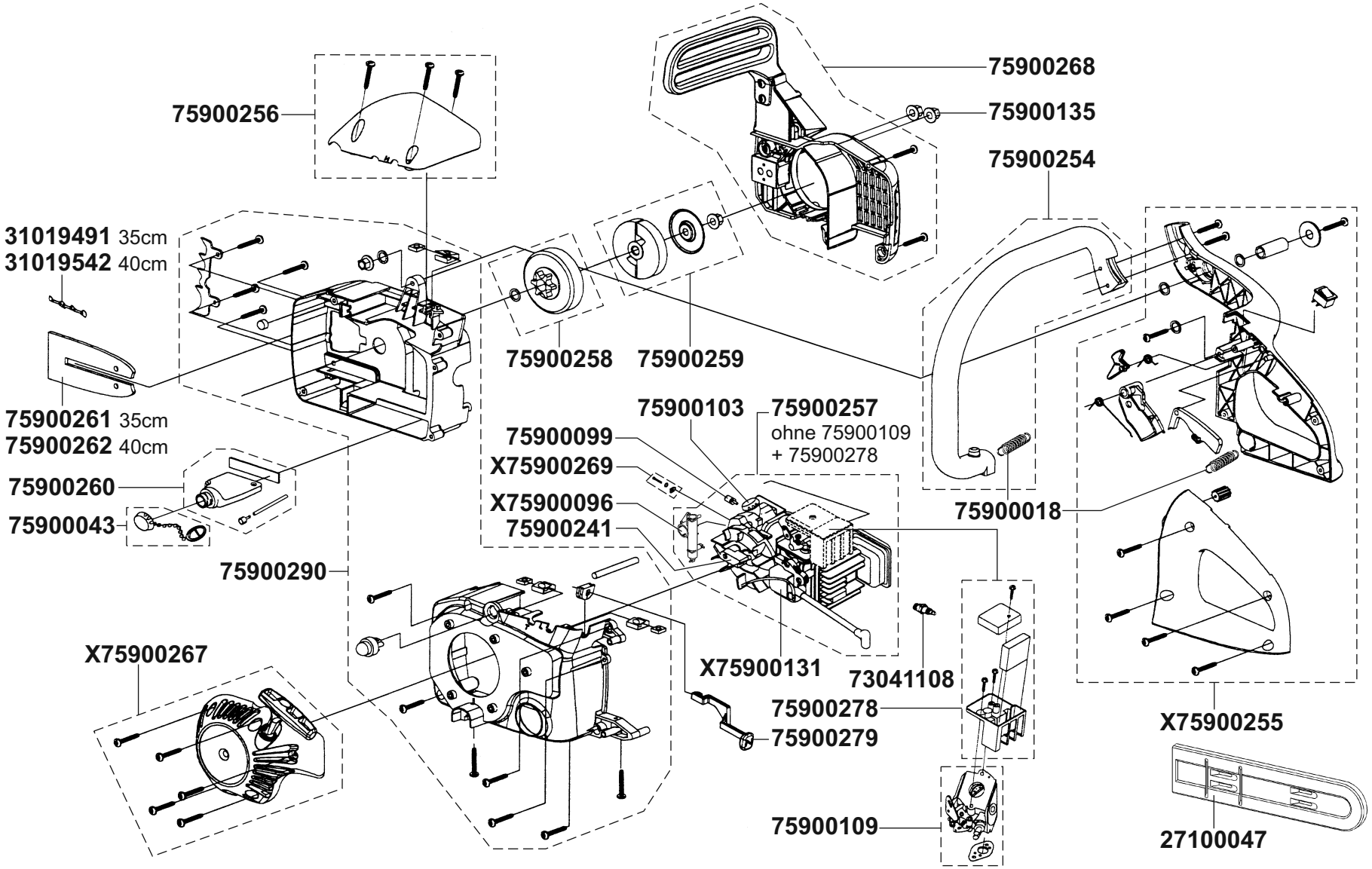

X... nicht mehr lieferbar / end of live